Бульдозер серии

230 Л. С.

SD23

Мощная машина по выгодной цене

- Модель двигателя: Cummins NT855-C280S10
- Номинальная мощность: 169 кВт/2000 об./мин.
- Эксплуатационная масса: 24,6 т

Особенности изделия

Этот бульдозер средней производительности выделяется большим толкающим усилием, обеспечивающим высокую эффективность при тяжелых землеройных работах. По сравнению с другими конкурентами в этом классе данная модель обеспечивает значительное большее толкающее усилие. Стандартная модель оснащается двигателем Cummins.

SHANTUI
VALUE THAT WORKS

Shantui Construction Machinery Co., Ltd.

АДРЕС:
No. 58, G327 Highway
Jining City, Shandong, CHINA (КИТАЙ)

ТЕЛ.: +86-537-2909351 2909368 2909369
ФАКС: +86-537-2311219
ЭЛ. ПОЧТА: trade@shantui.com

230 Л. С.

SD23

Технические характеристики:

Тип лопаты:	Прямая с наклоном	Угловая	U-образная лопата
Минимальное расстояние до земли:	405 мм	405 мм	405 мм
Эксплуатационная масса:	23,45 т	23,67 т	24,6 т
Давление на грунт:	0,078 МПа	0,078 МПа	0,078 МПа
Минимальный радиус поворота:	3,3 м	3,3 м	3,3 м
Допустимый уклон:	30°	30°	30°
Колея гусеничного хода:	2000 мм	2000 мм	2000 мм

ДВИГАТЕЛЬ	Модель и тип	Cummins NT855-C280S10 однорядный, с водяным охлаждением, четырехтактный, с верхним положением клапанов и прямым впрыском, дизельный с турбонаддувом
	Номинальные обороты	2000 об./мин.
	Номинальная мощность	169 кВт
	Количество цилиндров	6–139,7 × 152,4 мм (диаметр цилиндра и длина хода поршня)
	Рабочий объем цилиндра	14,010 л
	Мин. расход топлива	217 г/кВт•ч
	Макс. крутящий момент	1036 Н•м при 1400 об./мин.

СИЛОВАЯ ТРАНСМИССИЯ	Преобразователь крутящего момента	3-элемента, 1 стадия, 1 фаза
	Трансмиссия	Планетарный редуктор, многодисковая муфта с гидравлическим подключением и принудительной смазкой
	Главный привод	Спиральнозубая коническая ЗП, смазка разбрызгиванием, одноступенчатое понижение скорости
	Муфта рулевого механизма	С масляной смазкой, многодисковым постоянно замкнутым сцеплением, гидравлическим разделением и управлением
	Тормоз муфты поворота	С масляной смазкой, плавающим прямым гидравлическим сцеплением для включения-выключения
	Конечная передача	2-ст. понижение скорости, прямая передача, смазка с разбрызгиванием

СКОРОСТЬ ХОДА	Передача	1-я	2-я	3-я
	Передняя	0–3,8 км/ч	0–6,8 км/ч	0–11,8 км/ч
	Задняя	0–4,9 км/ч	0–8,5 км/ч	0–14,3 км/ч

СИСТЕМА ХОДОВОЙ ЧАСТИ	Тип	Поворотный балансир с напылением и подвесной конструкцией
	Поддерживающие ролики	2 с каждой стороны
	Опорные ролики	7 с каждой стороны (однофланцевых 5, двуфланцевых 2)
	Тип гусеницы	39 с каждой стороны (башмаки в сборе с одним зубом)
	Ширина башмака гусеницы	560 мм
	Шаг	216 мм

ГИДРАВЛИЧЕСКАЯ СИСТЕМА	Максимальное давление	19,1 МПа
	Тип насоса	Шестеренный насос
	Расход (Tondem 2000 об./мин.)	194 (2000 об./мин.) л/мин.
	Диаметр рабочего цилиндра и количество	110 мм × 2

ЛОПАТА	Тип лопаты	Ровная с наклоном	Угловая	U-образная лопата
	Вместимость	7,8 м³	5,4 м³	8,4 м³
	Эффективность (теоретическое значение 40 м)	330 м³/ч	245 м³/ч	365 м³/ч
	Ширина лопаты	3725 мм	4365 мм	3860 мм
	Высота лопаты	1395 мм	1107 мм	1379 мм
	Максимальное углубление в землю	540 мм	560 мм	540 мм
	Максимальный наклон	>1210 мм	>1240 мм	>1210 мм
	Вес лопаты	2900 кг	3372 кг	3350 кг

РЫХЛИТЕЛЬ (ДОПОЛНИТЕЛЬНО)	Максимальная глубина вскапывания рыхлителем с тремя лапами	666 мм
	Максимальный подъем над землей	555 мм
	Вес рыхлителя с тремя лапами	2495 кг
	Максимальная глубина вскапывания рыхлителем с одной лапой	695 мм
	Максимальный подъем над землей	515 мм
	Вес рыхлителя с одной лапой	2453 кг

ОБЩИЕ ГАБАРИТЫ Ровная лопата с наклоном

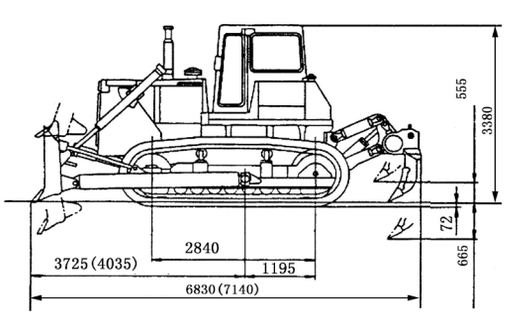

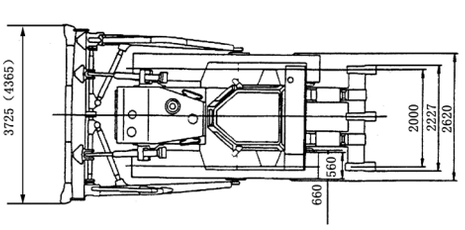

► ТЕХНИЧЕСКИЕ ХАРАКТЕРИСТИКИ МОГУТ БЫТЬ ИЗМЕНЕНЫ БЕЗ ПРЕДВАРИТЕЛЬНОГО УВЕДОМЛЕНИЯ. НА ИЛЛЮСТРАЦИЯХ МОГУТ БЫТЬ ПОКАЗАНЫ ОПЦИОНАЛЬНЫЕ ИСПОЛНЕНИЯ. ФАКТИЧЕСКИЙ ЦВЕТ И ВНЕШНИЙ ВИД ИЗДЕЛИЯ МОГУТ ОТЛИЧАТЬСЯ ОТ ПОКАЗАННОГО.